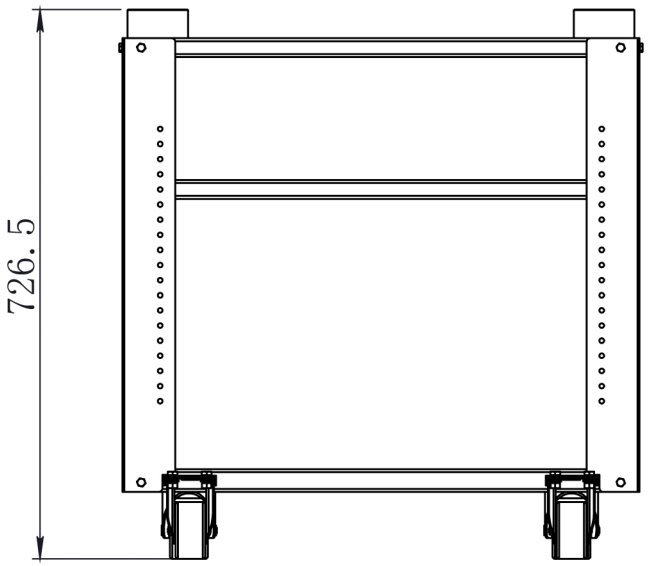

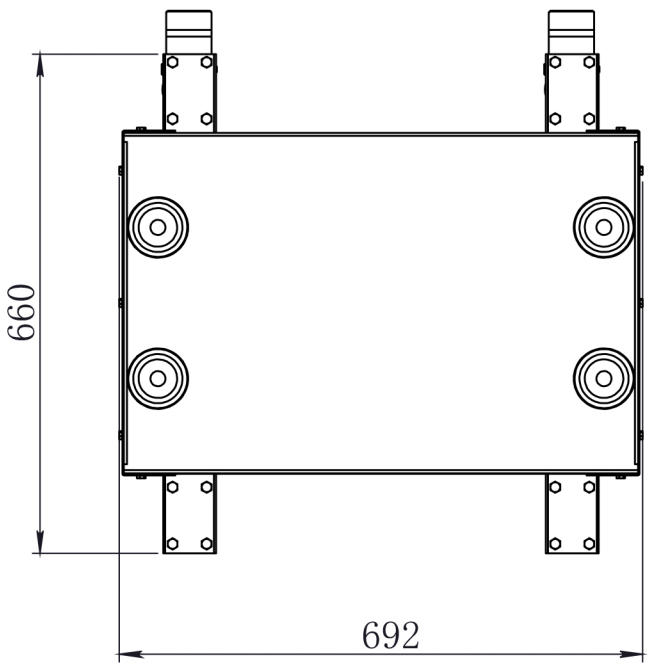

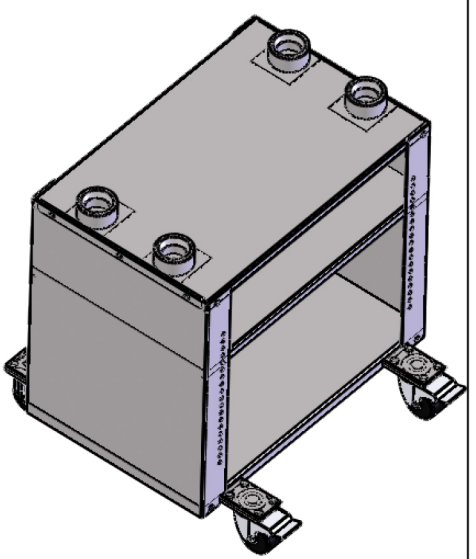

Floor Stand for
DS 520 Dough Sheeter